UKŁAD WARSTW DOCIEPLENIA skala 1:10

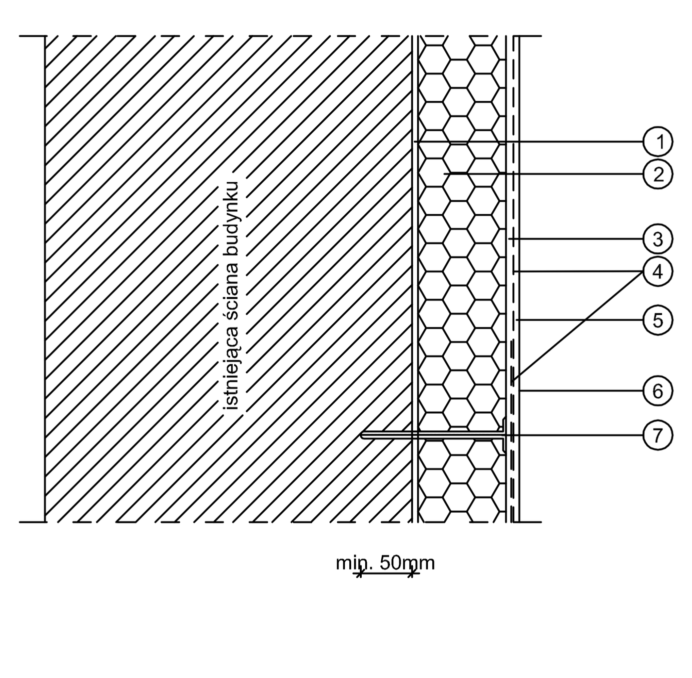

ROZMIESZCZENIE MASY KLEJĄCEJ NA PŁYCIE skala 1:10

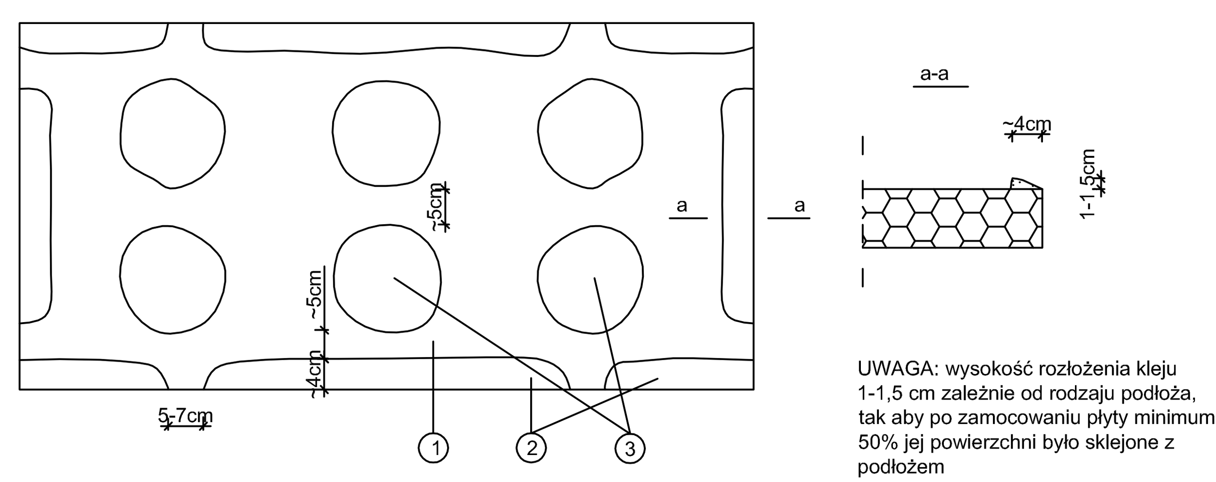

UWAGA: wysokość rozłożenia kleju 1-1,5 cm zależnie od rodzaju podłoża, tak aby po zamocowaniu płyty minimum 50% jej powierzchni było sklejone z podłożem

1. płyta styropianowa 1000x500mm o grub. 120, 80 i 30mm
2. zaprawa klejowa - pasma kleju
3. zaprawa klejowa - placki kleju (6 szt.)

UWAGI:
1. Układ płyt styropianowych, kleju i kołków mocujących akłada zastosowanie płyt styropianowych 100x50 cm. W przypadku użycia płyt o innym wymiarze należy przestrzegać zasady aby przyklejone do ściany było minimum 50% poierzchni płyty styropianowej.
2. Przy podwójnym układaniu zbrojenia warstwy ochronnej - siatki, zakłady tkanin w poszczególnych warstwach muszą być przesunięte względem siebie o minimum 50 mm.
3. Rozmieszczenie dybli mocujących płyty styropianowe - na ścianie wolno stosować tylko jeden z wybranych wariantów osadzenia kołków.
4. Do wysokości 2,86 m zbrojenie warstwy ochronnej 2x siatka z włókna szklanego. Dotyczy bududynku Szkoły Podstawowej. Na pozostałych budynkach dodatkowe zbrojenie do wysokości wg oznaczeń na rys. elewacji.

UKŁAD PŁYT STYROPIANOWYCH I DYBLI ROZPOROWYCH skala 1:50

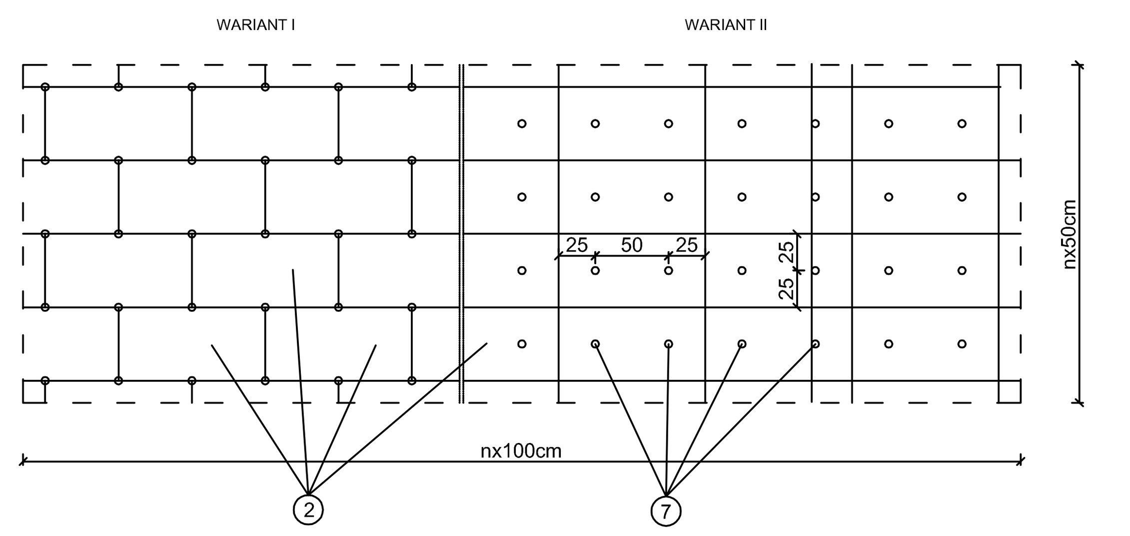

UKŁAD SIATKI Z WŁÓKNA SZKLANEGO skala 1:50

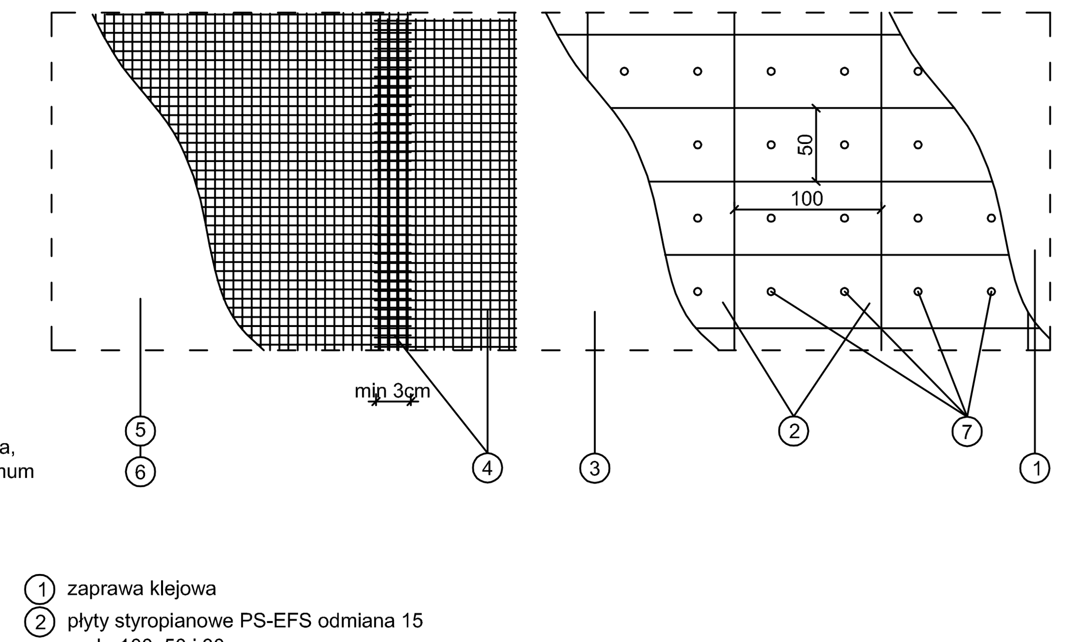

1. zaprawa klejowa
2. płyty styropianowe PS-EFS odmiana 15 grub. 100, 50 i 30 mm
3. zaprawa klejowa
4. siatka z włókna szklanego impregnowana
5. podkład tynkarski
6. masa tynkarska akrylowa / tynk mozaikowy
7. dybel kotwiący Łi 10/140 mm

SZCZEGÓŁ DOCIEPLENIA W NAROŻNIKACH skala 1:10

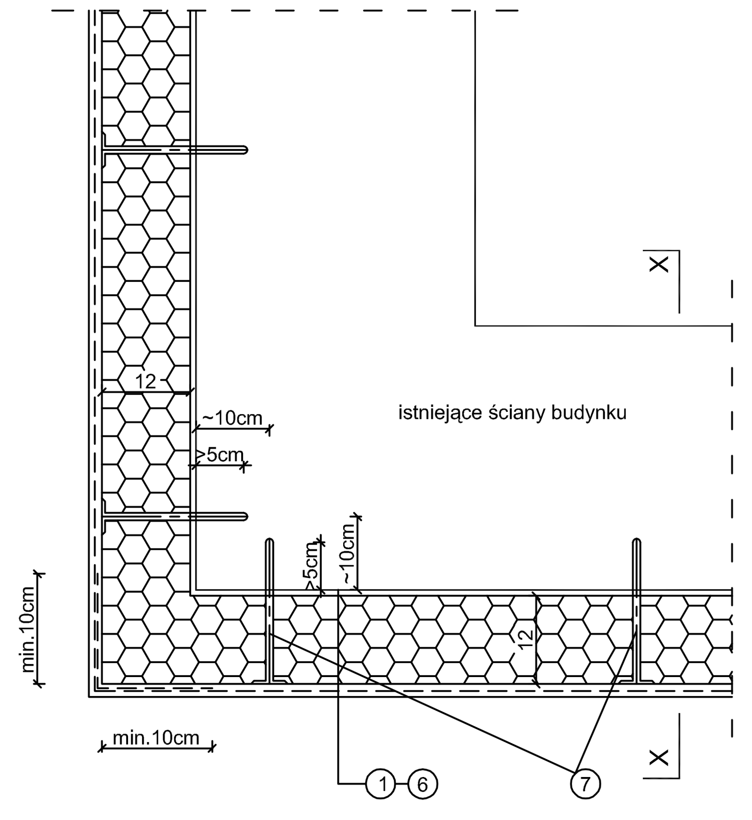

SZCZEGÓŁ DOCIEPLENIA -DYLAJACJA ŚCIAN skala 1:10

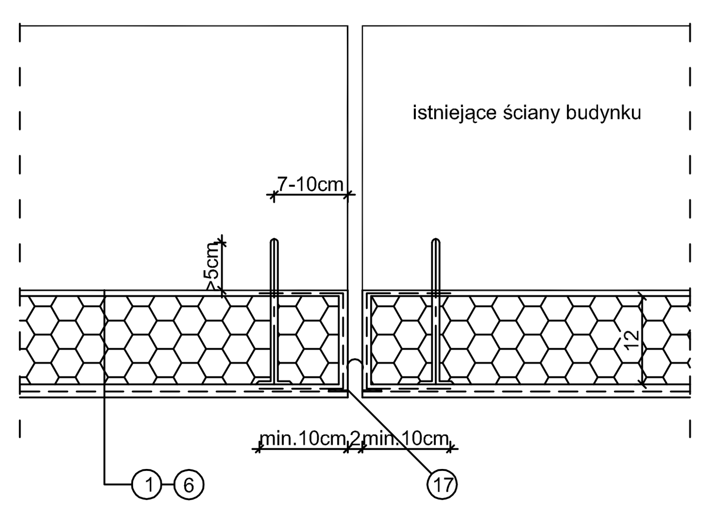

UWAGA:
Dla dylatacji ścian prostych budynku stosować profil "prosty". Dylatację w narożnikach budynku wykonać w sposób analogiczny z zastosowaniem profilu dylatacyjnego "kątowego".
Szerokość dylatacji (10-15 mm) dostosować do wymagań producenta przyjętej technologi ocieplania budynku.

SZCZEGÓŁ DOCIEPLENIA - PRZEKRÓJ X-X skala 1:10

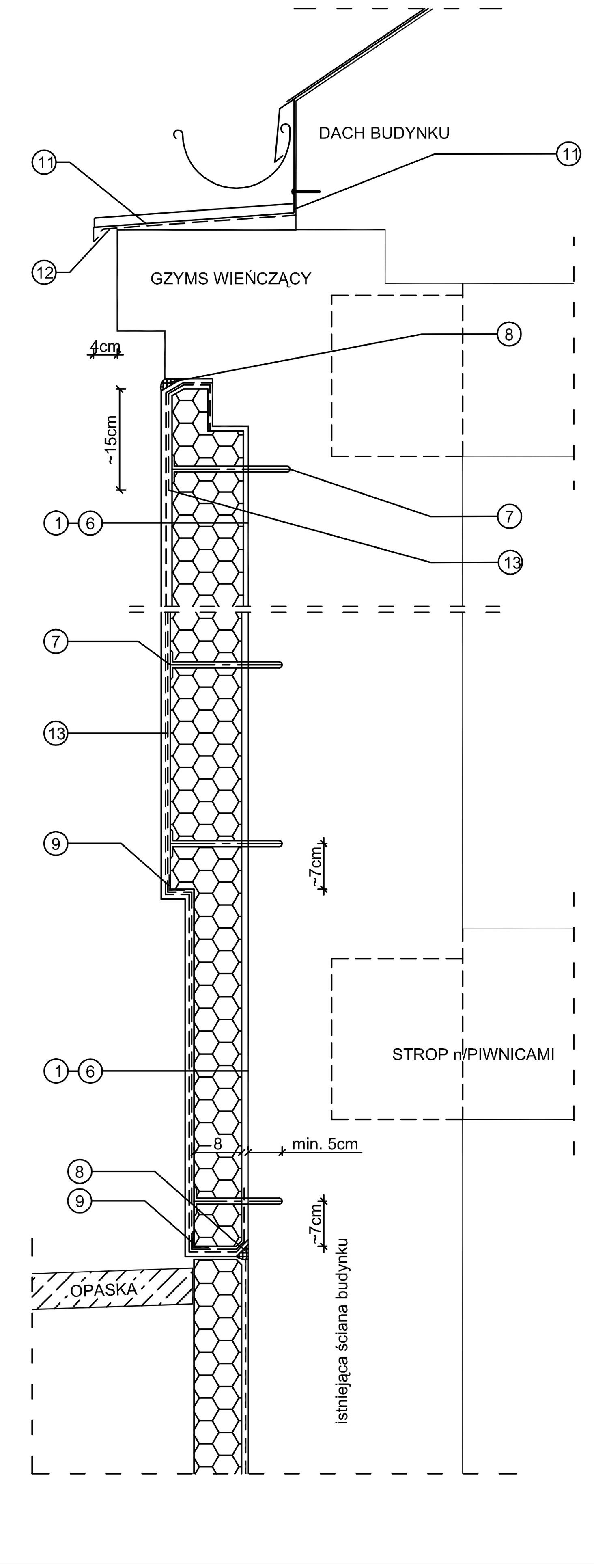

SZCZEGÓŁ DOCIEPLENIA W STREFIE WEJŚCIA DO BUD. skala 1:50

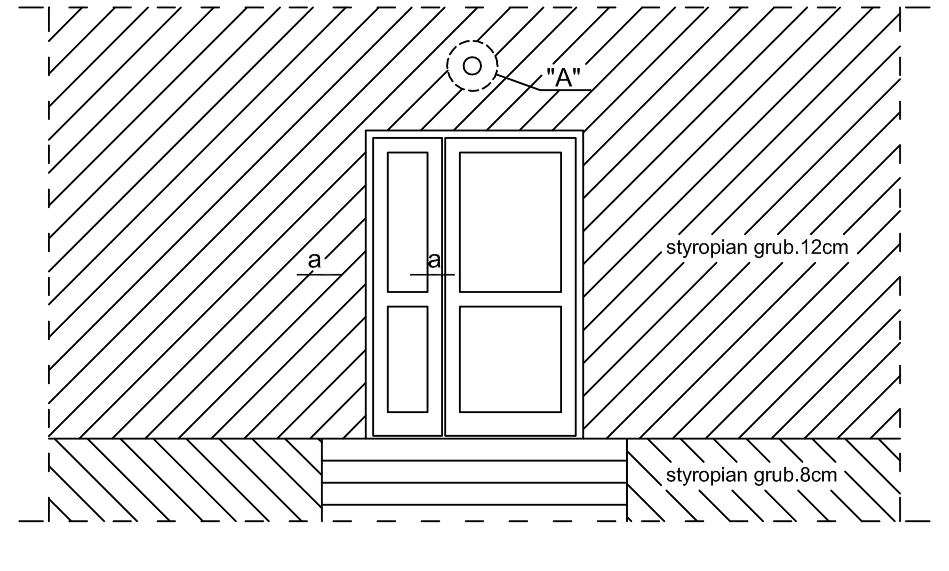

SZCZEGÓŁ DOCIEPLENIA - daszek n/wejściem do bud. skala 1:10

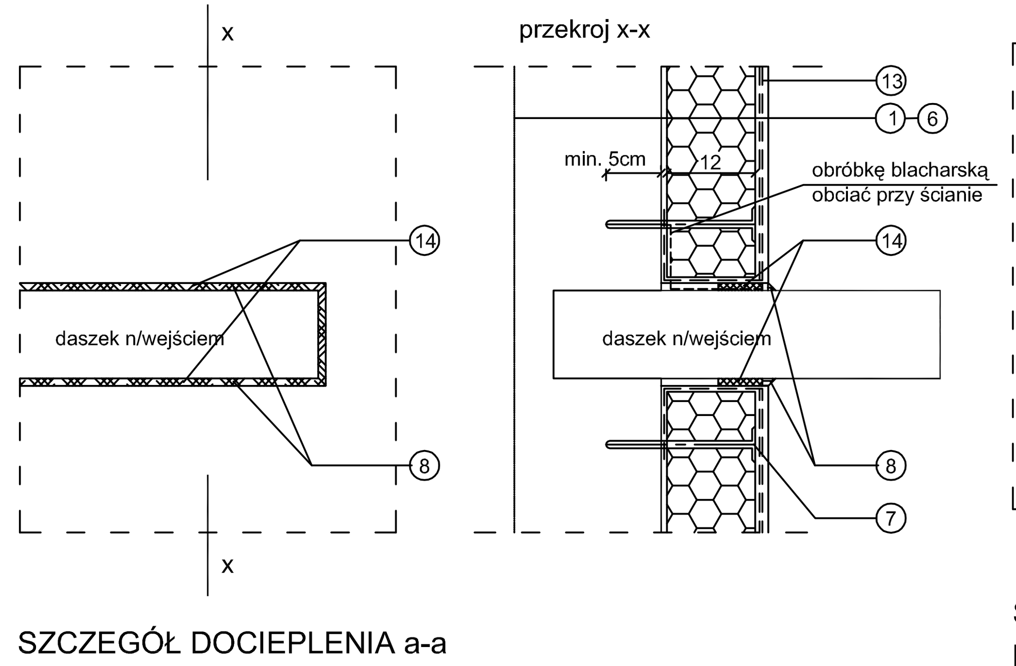

SZCZEGÓŁ DOCIEPLENIA a-a PRZY DRZWIACH ZEWNĘTRZNYCH skala 1:10

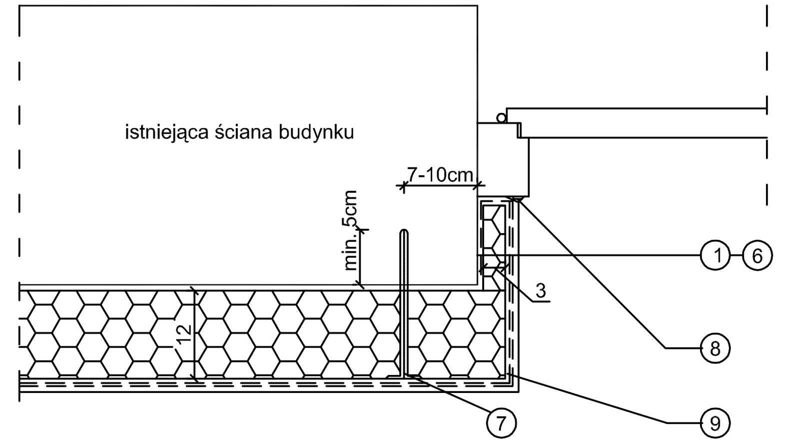

SZCZEGÓŁ DOCIEPLENIA "A" - numer policyjny, oświetlenie wejścia skala 1:10

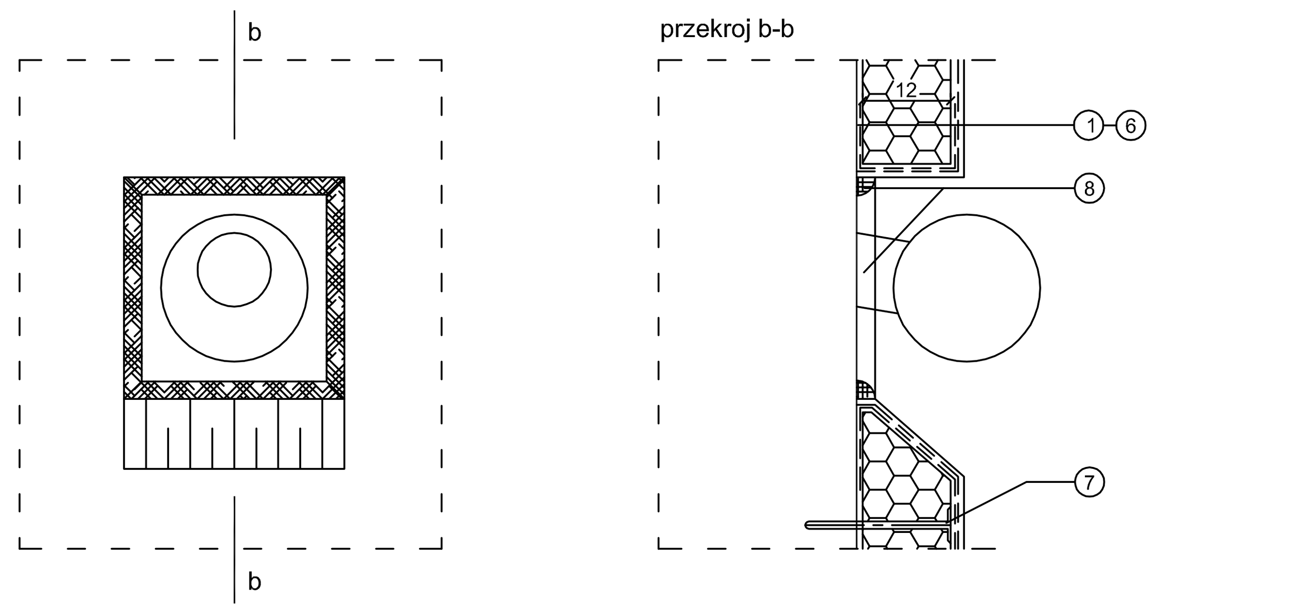

SZCZEGÓŁ DOCIEPLENIA "C" przy wspornikach lamp oświetleniowych skala 1:10

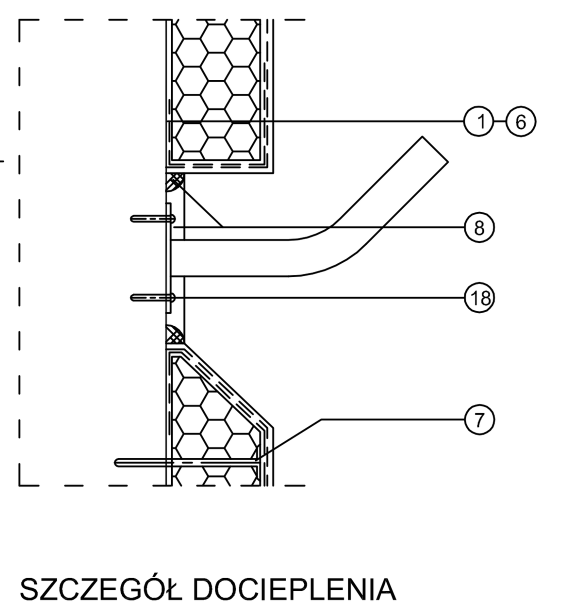

SZCZEGÓŁ DOCIEPLENIA - MOCOWANIE URZĄDZEŃ NATYNKOWYCH (przełącznik -wyłącznik elektr., urządzenie alarmowe itp.) skala 1:10

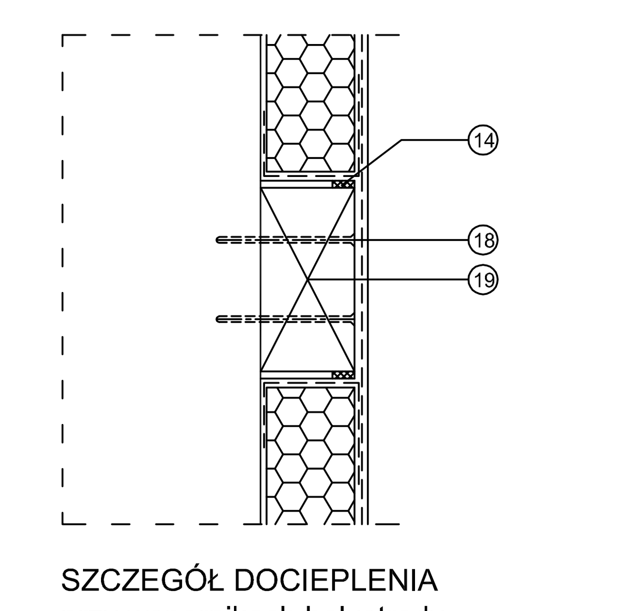

SZCZEGÓŁ DOCIEPLENIA przy uchwytach rur spustowych i wspornikach instal. odgromowej skala 1:10

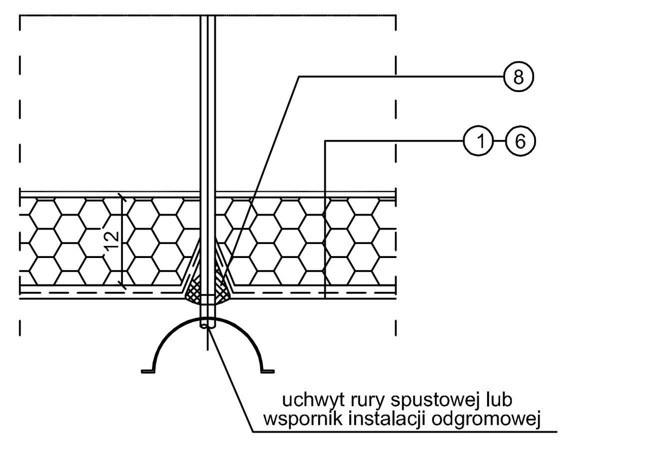

SZCZEGÓŁ DOCIEPLENIA przy wspornikach balustrady skala 1:10

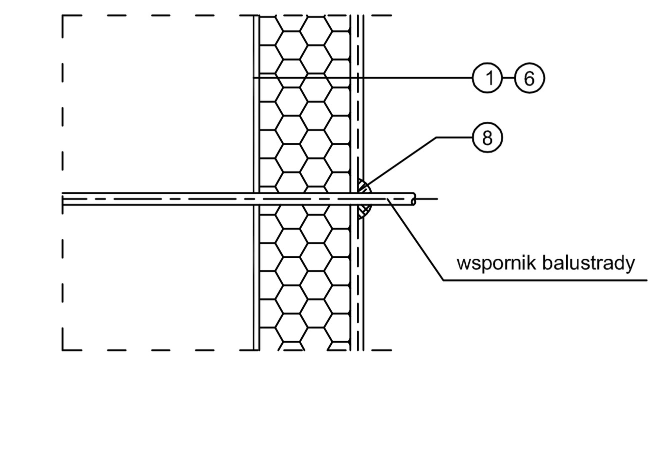

SZCZEGÓŁ DOCIEPLENIA PRZY OTWORACH OKIENNYCH skala 1:50

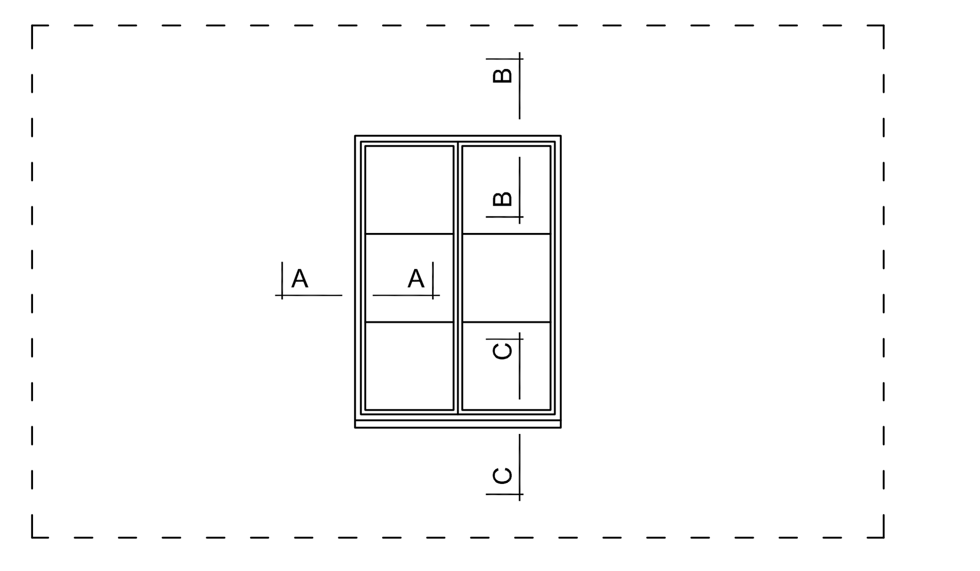

UKŁAD SIATEK / UKŁAD PŁYT

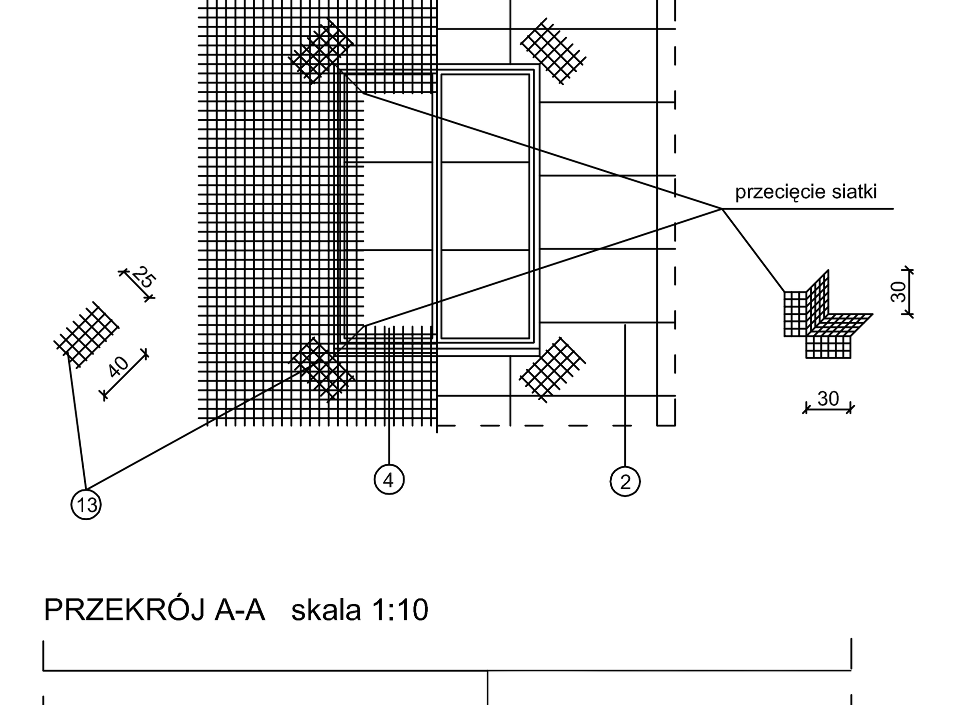

PRZEKRÓJ A-A skala 1:10

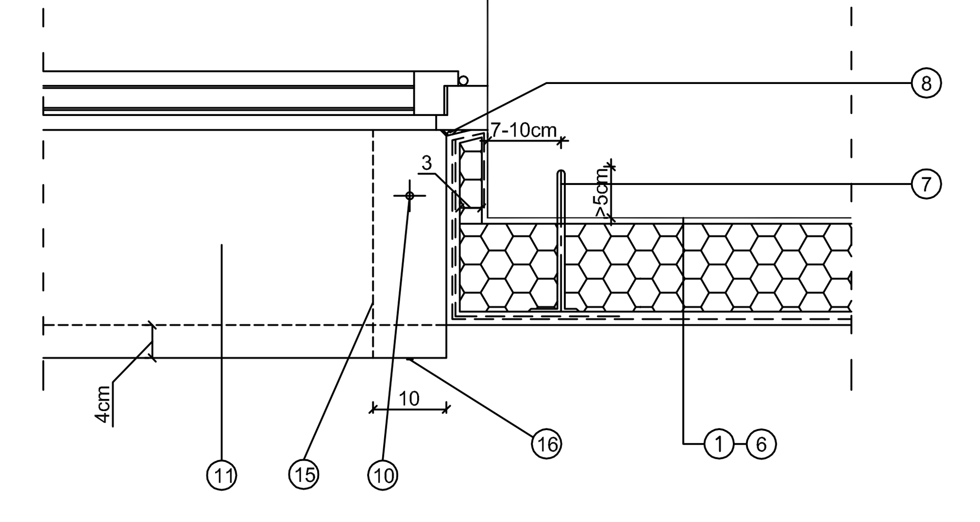

PRZEKRÓJ B-B skala 1:10

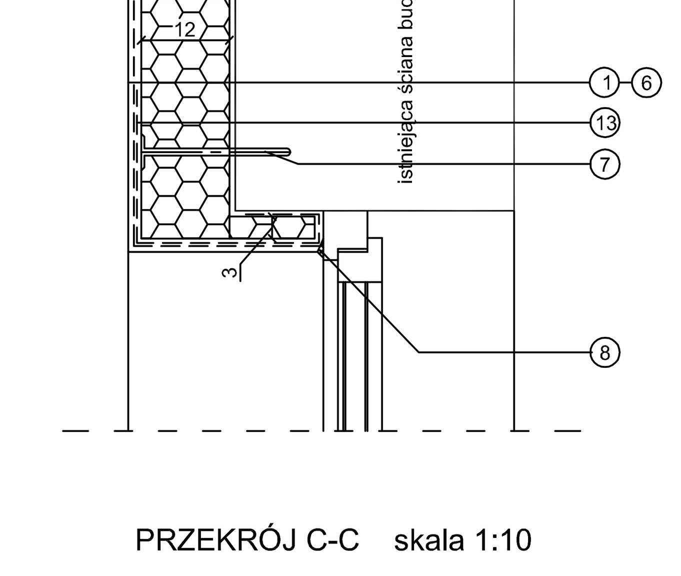

PRZEKRÓJ C-C skala 1:10

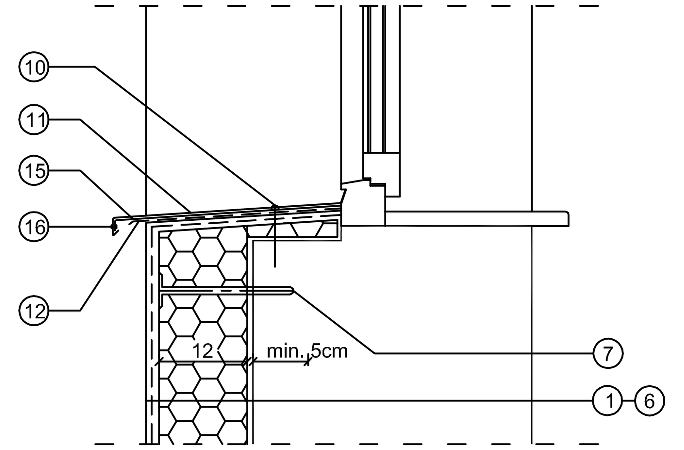

1. zaprawa klejowa
2. płyty styropianowe PS-EFS odmiana 15 grub. 120, 80 i 30 mm
3. zaprawa klejowa
4. siatka z włókna szklanego impregnowana
5. podkład tynkarski
6. masa tynkarska akrylowa / tynk mozaikowy
7. dybel kotwiący Łi 10/140mm, Łi 10/170mm
8. kit KEP profilowany (lub zamiennie: Elplast, silikonowy, Hilti CS 202)
9. kątownik ochronny perfor. AL typ LN30 lub LN25
10. mocowanie obróbki - wkręt stalowy 5x80mm z łbem soczewkowym w tulei rozprężnej z tworzywa termopastycznego (co 50 cm 2 szt.)
11. obróbka blacharska z blachy ocynk. 0.55 mm
12. papa asfaltowa podkładowa P/400/1200
13. dodatkowa warstwa siatki:
 - parter do wysokości 2,86 m
 - wzmocnienia załamań pasmi siatki 30-40 cm
14. taśma z pianki PU bitumowanej 30x10 mm
15. pas usztywniający z blachy ocynk. grub. 1.0 mm o wym. 150x100 mm - 3 szt/okno
16. nit jednostronny Al/Fe 4x8 mm
17. profil dylatacyjny "prosty" (dla dylatacji w narożniku profil dylatacyjny "kątowy"
18. kołek kotwiący
19. klocek z drewna suchego, impregnowany

UWAGI:
1. Styropian - odmiana i grubość wg oznaczeń na rysunkach elewacji budynków i szczegółach.
2. Na cokołach budynków oraz ścianach parteru układać dodatkowe zbrojenie z siatki z włókna szklanego. Dla budynku Szkoły Podstawowej do wys. 2,86 m powyżej ±0,00. Dla pozostałych budynków wg oznaczeń na rys. elewacji.
3. Okna wymieniane (bud. Szkoły Podstawowej i Gimnazjum) osadzać w licu zewnętrznym ścian.

DETAL BALUSTRADY SCHODÓW skala 1:25

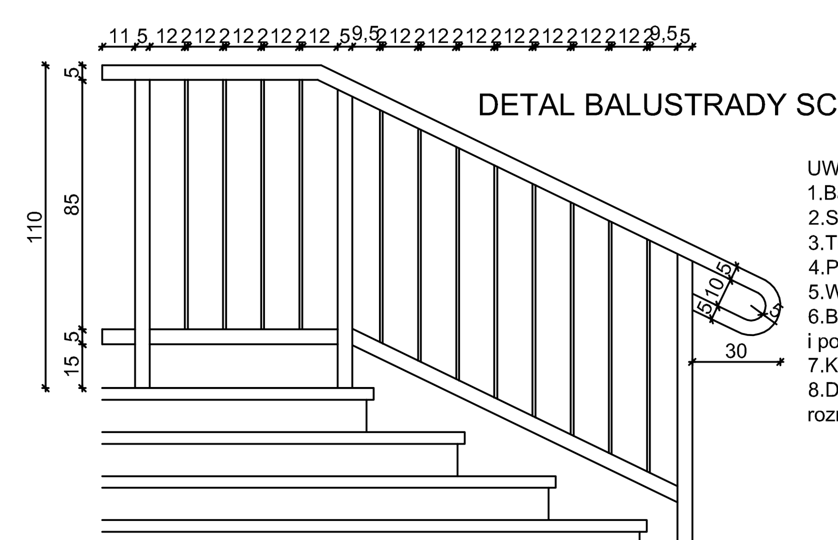

UWAGI:
1.Balustrady wykonać z aluminium.
2.Słupki, pochwyty i poprzeczki z rur Ø50.
3.Tralkę z petów Ø20.
4.Prześwity tralki max.12 cm.
5.Wysokość balustrady 110 cm.
6.Balustradę na jej początku przedłużyć o 30 cm i pochwyt zakończyć pałąkiem.
7.Kolor balustrad srebrno-matowy.
8.Do każdych schodów balustradę należy rozmierzyć i wykonać indywidualnie.

Temat: PROJEKT ARCHITEKTONICZNO-BUDOWLANY ROBÓT BUDOWLANYCH REMONTOWYCH I TERMOMODERNIZACJI OBIEKTÓW SZKOŁY PODSTAWOWEJ I PUBLICZNEGO GIMNAZJUM W NIEWIADOWIE Lokalizacja: Niewiadów, dz. nr: 151/1, 151/2 w obrębie PGR Niewiadów Mącznik, gmina Ujazd, powiat tomaszowski, województwo łódzkie. Inwestor: Gmina Ujazd 97-225 Ujazd, ul. Plac Kościuszki nr 6.	PRACOWNIA FORM ARCHITEKTONICZNYCH MATERIA filia: 97-300 Piotrków Tryb. ul.Słowackiego 9, tel./fax (0-44) 647-70-45 NIP:771-110-15-78 REGON 590465650

Projektant architektoniczno - budowlany: tech. bud. Stanisłwa Ziemba nr ewid. upr. 110/73/Łw.	Projektant architektoniczno - budowlany: mgr inż. arch. Małgorzata Czajka Upr. Nr UAN.V.838881/87 z §4 ust 1 i 2, §7 i §13 ust.1 pkt1	Nazwa rysunku: PROJEKT TECHNICZNY DETALI DOCIEPLENIA i BALUSTRADY SCHODÓW
Asystent: tech. bud. Tomasz Milczarek		Skala: 1:10,1:25,1:50 — Numer rysunku: 18
		Data: Wrzesień 2006 — Numer strony: 41

WSZELKIE PRAWA ZASTRZEŻONE